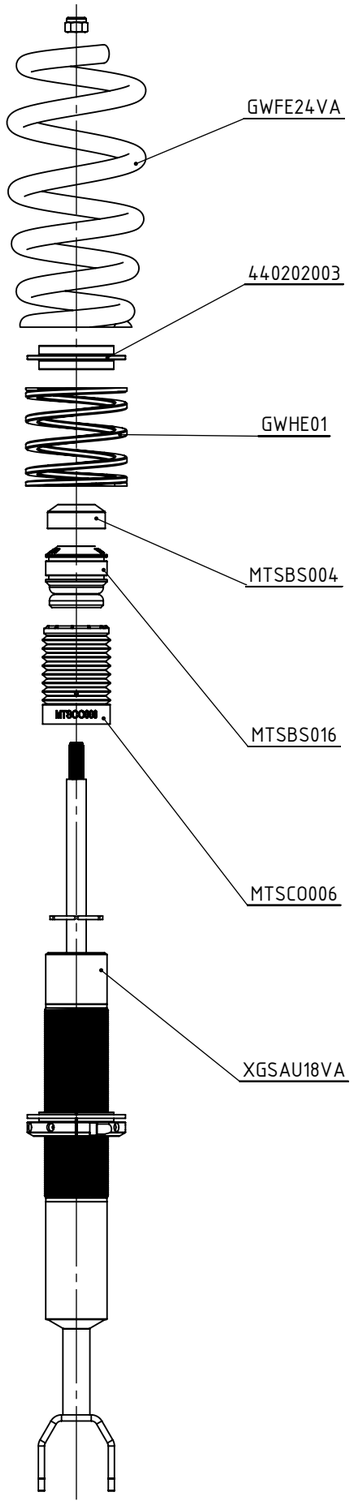

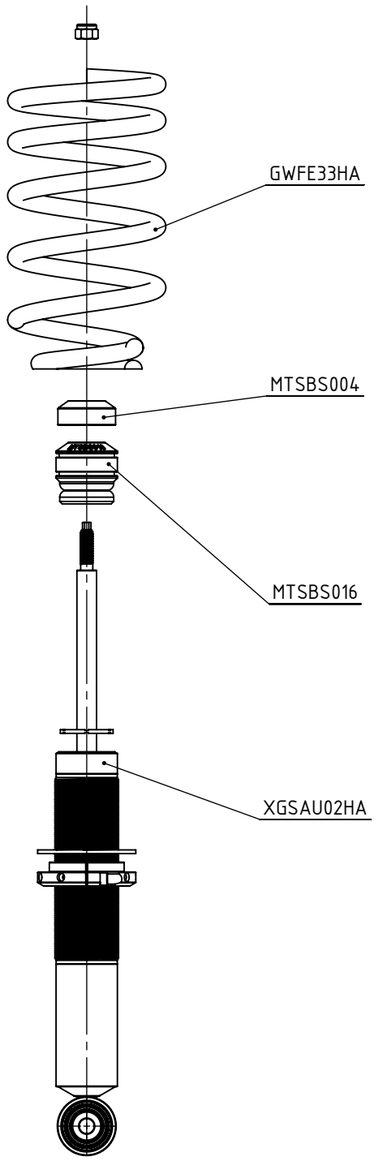

10. MTSKL03 x1

11. MAN0018 x1

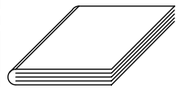

WYKAZ ELEMENTÓW / PARTS LIST

LP. / NO.	NR. CZĘŚCI / PART NO	NR. RYS / DWG. NO	DRAWING NO NEW	REV.	OPIS / DESCRIPTION	OPIS (EN) / DESCRIPTION (EN)	ILOŚĆ / QUANTITY
1	XGSAU18VA	XB01.0067.00	-	A00	AMORTYZATOR GWINTOWANY	THREADED SHOCK ABSORBER	2
2	XGSAU02HA	XB01.0016.00	-	B00	AMORTYZATOR GWINTOWANY INOX	INOX THREADED SHOCK ABSORBER	2
3	GWFE24VA	-		A00	SPREŻYNA GŁÓWNA	MAIN COIL SPRING	2
4	GWFE33HA	-		A00	SPREŻYNA GŁÓWNA	MAIN COIL SPRING	2
5	GWHE01	-	-	A00	SPREŻYNA HELPER	HELPER SPRING	2
6	GWIP01	K00.0028.00	440202003	E00	PRZEKŁADKA SPREZYN	INNER PERCH	2
7	MTSBS016	U00.0016.00	-	B00	ODBÓJ	TRAVEL LIMITER	4
8	MTSBS004	U00.0004.00		C00	ODBÓJ	TRAVEL LIMITER	4
9	MTSC0006	U01.0006.00	-	D00	OSŁONA	DUST COVER	2

STREFA / ZONE	REV.	OPIS / DESCRIPTION	DATA / DATE	EDYTOWAŁ / REV. BY
	A00	DATA WYDANIA / DATE OF ISSUE	24.09.2025	MWA01

TABELA REWIZJI / REVISION TABLE

NORD PERFORMANCE SP. Z O.O.
DZIAŁKOWCÓW 15
84-230 RUMIA,
POLAND

	IMIĘ/NAME	DATA/DATE
PROJ./DESIG.	ŁLU01	24.09.2025
SPR./CHECK.	KWD01	24.09.2025
ZATW./APP.	KWD01	24.09.2025

RZUTOWANIE/ PROJECTION

WYKOŃCZ. / FINISHING:

OPIS / DESCRIPTION: ZAWIESZENIE GWINTOWANE ZESTAW INOX / COILOVER SUSPENSION SET INOX

UWAGI / REMARKS: MARKA / MAKE: VW / AUDI
MODEL: PASSAT B5 / A6 C5
4WD CIĘŻKIE / HEAVY

MATERIAŁ/ MATERIAL: -

MASA / WEIGHT: 7839.20g

FORMAT	SKALA/ SCALE	REV.	STR./ PAGE	SYMBOL / PART NO	NR RYS. / DWG NO
A3	1:5	A00	1/1	XMTSGWAU28 -	XS00.0013.00 -_A00

This documentation is a property of NORD PERFORMANCE Sp. z o.o. Copying, dissemination or any own publication is forbidden without written permission of the author.